文部科学大臣杯

第５６回全日本大学男子ソフトボール選手権大会

期　間　令和３年９月１１日（土）～１３日（月）
会　場　富山県岩瀬スポーツ公園ソフトボール広場

第1日
第1試合：　8：30～
第2試合：10：30～
第3試合：12：30～
第4試合：14：30～

第2日・第3日
第1試合：9：00～
第2試合：11：00～
第3試合：13：00～
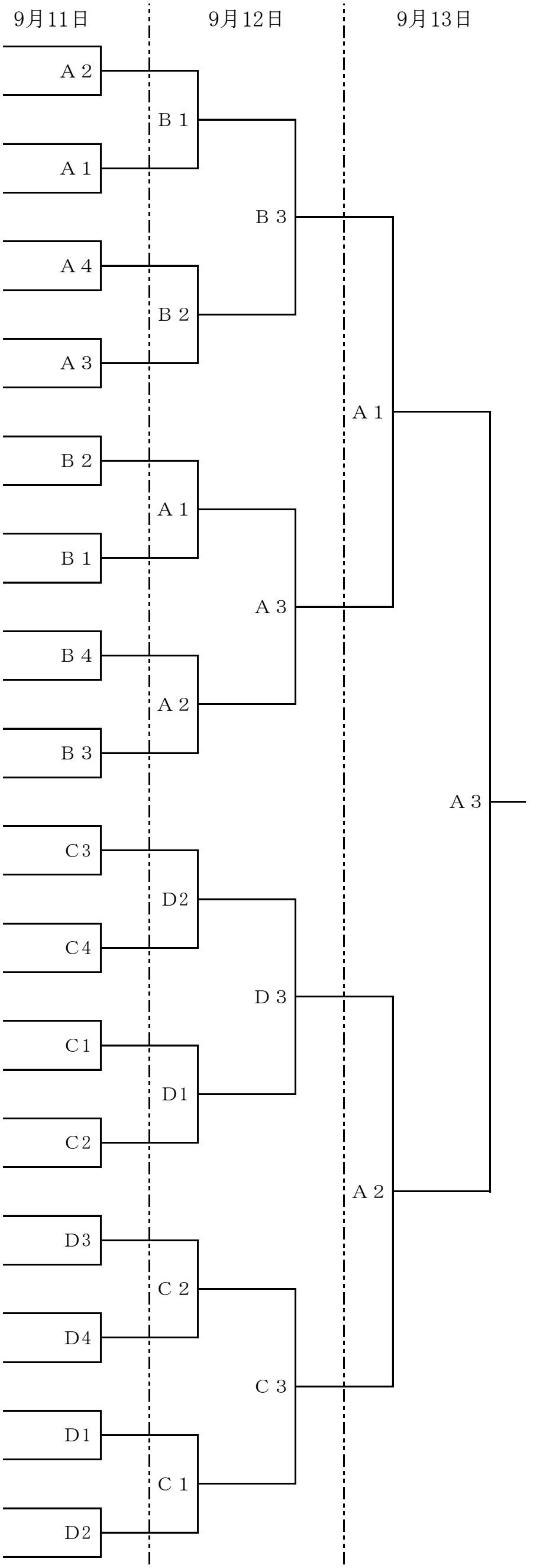
No.	チーム名	代表地区
1	日本体育大学	（東京）
2	大阪産業大学	（近畿）
3	広島経済大学	（中国）
4	東京理科大学	（関東）
5	立命館大学	（近畿）
6	福島大学	（北海道・東北）
7	中京学院大学	（東海）
8	神戸学院大学	（近畿）
9	中京大学	（東海）
10	京都大学	（近畿）
11	九州産業大学	（九州）
12	日本福祉大学	（東海）
13	仙台大学	（北海道・東北）
14	熊本学園大学	（九州）
15	東海大学	（関東）
16	環太平洋大学	（中国）
17	高知工科大学	（四国）
18	国士館大学	（東京）
19	九州共立大学	（九州）
20	国際武道大学	（関東）
21	信州大学	（北信越）
22	関西大学	（近畿）
23	徳島大学	（四国）
24	富山大学	（北信越）
25	福岡大学	（九州）
26	城西大学	（関東）
27	岐阜聖徳学園大学	（東海）
28	広島国際学院大学	（中国）
29	慶応義塾大学	（東京）
30	京都産業大学	（近畿）
31	神戸大学	（近畿）
32	早稲田大学	（東京）