文部科学大臣杯

第５９回全日本大学男子ソフトボール選手権大会

期　間　令和６年９月７日（土）～９日（月）
会　場　富山県岩瀬スポーツ公園ソフトボール広場

第1日
第1試合：　8：30～
第2試合：10：30～
第3試合：12：30～
第4試合：14：30～

第2日・第3日
第1試合：9：00～
第2試合：11：00～
第3試合：13：00～
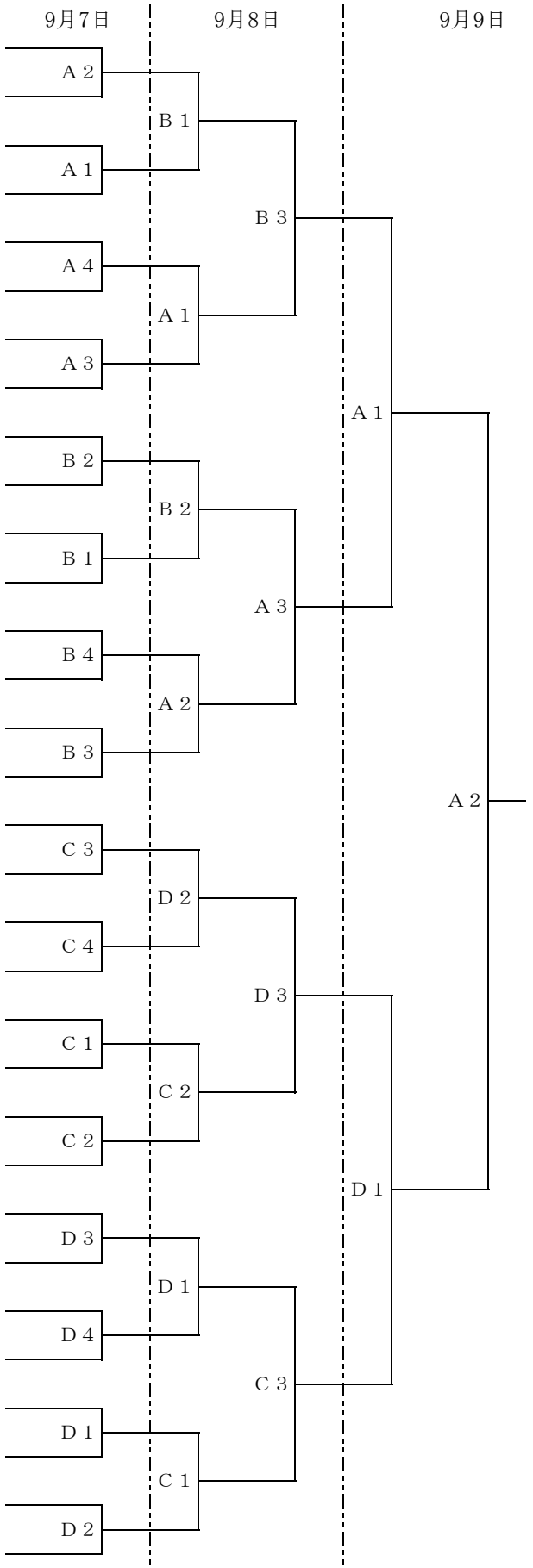
No.	チーム名	代表地区
1	環太平洋大学	(中国)
2	神戸学院大学	(近畿)
3	広島大学	(中国)
4	東京理科大学	(関東)
5	香川大学	(四国)
6	京都産業大学	(近畿)
7	宮城教育大学	(北海道・東北)
8	福岡大学	(九州)
9	国士舘大学	(東京)
10	日本福祉大学	(東海)
11	日本体育大学	(東京)
12	熊本学園大学	(九州)
13	早稲田大学	(東京)
14	中京学院大学	(東海)
15	四天王寺大学	(近畿)
16	信州大学	(北信越)
17	高知工科大学	(四国)
18	都留文科大学	(関東)
19	岐阜聖徳学園大学	(東海)
20	福島大学	(北海道・東北)
21	高崎経済大学	(関東)
22	広島経済大学	(中国)
23	同志社大学	(近畿)
24	立命館大学	(近畿)
25	城西大学	(関東)
26	大阪体育大学	(近畿)
27	九州産業大学	(九州)
28	関西大学	(近畿)
29	中央大学	(東京)
30	西日本工業大学	(九州)
31	国際武道大学	(関東)
32	中京大学	(東海)